Electrolux PROFESSIONAL

Digitale Kühltische ecostore HP Concept Refrigerated Counter - 2 Door Remote

Technisches Datenblatt
ARTIKEL #
MODELL #

NAME #

SIS #

AIA #



710322 (EK2RRAA) Kühllagertisch Temperaturbereich -2 bis +10°C 2 Türen mit Oberplatte vorbereitet für Zentralkühlung

Hauptmerkmale

- Regelbarer Temperaturbereich von -2 °C bis +10 °C für Fleisch, Fisch und Molkereiprodukte.
- Kombination von Türen und Schubladen für unterschiedlichen Bedarf, vor Ort austauschbar.
- Digitale Bedienblende.
- Umluftkühlung für schnelles Kühlen und gleichmäßige Temperaturverteilung.
- Gekühltes ABetil zur Aufnahme von GN 1/1 Behältern.
- Ausgestattet mit verstärkter Luftzirkulation für rasches Kühlen und raschere Luftverteilung im Innenraum
- Kein Wandabstand erforderlich: Durch Frontbelüftung und -entlüftung können die Geräte direkt an einer Wand, neben anderen Geräten installiert werden und das Platzangebot zu optimieren.
- Kombination der Türen und Laden-, und Türelemente in unterschiedlichen Ausführungen auch vor Ort wechselbar. Aggregat rechts auf Anfrage
- Auflagen mit Kippsicherung für GN 1/1 Behälter.
- Selbstschließende Edelstahltüren (< 90°).
- Zertifiziert nach CE Richtlinien
- [NOT TRANSLATED]
- Tropikalisierte Einheit.

Konstruktion

- Entwickelt und produziert in ISO 9001 und ISO 14001 zertifiziertem Werk.
- Gerät auf 150 mm höhenverstellbaren Edelstahlfüßen für leichte Reinigung.
- Zentralgekühlt
- Gerundete Innenecken für leichte Reinigung.
- Ganz aus CNS 1.4301 für höchste Hygienestandards.
- Vorinstalliert für Ablaufrohr.
- Fehlercodeanzeige.
- Innenboden mit gerundeten Ecken, aus einem Stück tiefgezogen.
- Innen- und Außentüren, Front- und Seitenverkleidung und abnehmbare Deckplatte aus CNS 1.4301.
- Arbeitsplatte aus CNS 1.4301, 50 mm
- Tropfnase an Edelstahl-Tischplattenkante.
- 2 Abteile mit 2 Türen.
- Bei Bedarf kann die Arbeitsplatte bei der Installation abgenommen werden (z. B. bei schmalen Türen).
- auf 150 mm hohen Edelstahlfüßen, höhenverstellbar (16/+50mm) für einfache Bodenreinigung.
- äußerer Unterboden aus Edelstahl.
- Rückwandverkleidung aus verzinktem Stahl.
- Einfache Reinigung und hoher Hygienestandard dank abgerundeter Innenecken und leicht entnehmarer Roste und Luftleitbleche
- Innen 15 Auflagepositionen (30mm Abstand) für GN 1/1 Roste, für höhere Lagerkapazität
- Platz optimierte Bauweise durch kompakte Abmessungen

Genehmigung:

Benutzeroberfläche und Datenmanagement

- Voll HACCP-konforme digitale Steuerung: wenn die Temperatur kritische Grenzen übersteigt, werden akustische und visuelle Alarme aktiviert. Die Vorfälle werden zwei Monate gespeichert.
- Vorinstalliert für RS485 Anschluss für leichtes Anschließen an einen Ferncomputer und integrierte HACCP-Systeme.
- Verbinden Sie das Produkt (inkl. Zubehör) per WLAN oder Ethernet mit der OneConnected-Plattform für ein nahtloses Fernmanagement. Echtzeitüberwachung und -analysen, Alarmverwaltung, HACCP-Datenmanagement, APIs und erweiterte Funktionen sorgen dafür, dass Ihr Kühlschrank jederzeit vollständig unter Kontrolle ist.
- Einfache Wartung dank des intuitiven Bedienfelds mit Fernzugriff per App.
- Integrierter RS485-Anschluss zur Erleichterung des Anschlusses an einen entfernten Computer und integrierte HACCP-Systeme.

Nachhaltigkeit

- FKW UND FCKW frei (ökologisches Kältemittel: R134a, Gas in der Ausschäumung: Cyclopentan).
- Mit 90mm starker Isolierung für beste Wärmedämmung, Aufschäumung mit Cyclopenthan. Wärmeübertragung: 0,020W*K und geringste Umweltbelastung (GWP=3).
- Abnehmbare, magnetische Dreikammer-Ballondichtung für verbesserte Isolierung, verringerten Energieverbrauch und einfache Reinigung

Serienmäßiges Zubehör

• 2 St. Set aus 2 Einschubschienen und 1 Rilsan Rost GN 1/1 für Kühlpulte ecostore	PNC 881109	

Optionales Zubehör

• Automatische Abtauvorrichtung mit Tauwasserverdunstung	PNC 880028	❑
• Externes Aggregat für 670 Liter Kühlschränke und HD Kühlpulte -2 bis 10°C	PNC 880231	❑
• Set 2 Laden 1/2 für Kühlpulte ecostore HP premium GN 1/1	PNC 881058	❑
• Set 3 Laden 1/2 für Kühlpulte ecostore HP premium GN 1/1	PNC 881059	❑
• Set 2 Laden 1/1 + 2/3 für Kühlpulte ecostore HP premium GN 1/1 (Flaschenladen unten)	PNC 881071	❑
• 1/1 GN grauer Rilsan-Rost für Kühlpulte ecostore	PNC 881107	❑
• Set 2 Einschubschienen für Kühlpulte ecostore	PNC 881108	❑
• Set aus 2 Einschubschienen und 1 Rilsan Rost GN 1/1 für Kühlpulte ecostore	PNC 881109	❑
• 1/1 GN Kunststoff Behälter, H=65 mm	PNC 881110	❑
• 1/1 GN Kunststoff Behälter, H=100 mm	PNC 881111	❑
• 1/1 GN Kunststoff Behälter, H=150 mm	PNC 881112	❑
• Schloss für Kühllagertische mit zwei Fächern	PNC 881242	❑
• Schloss für Kühllagertische mit drei Fächern	PNC 881243	❑

Das Unternehmen behält sich das Recht auf Änderungen der Spezifikation vor.

Digitale Kühltische ecostore HP Concept Refrigerated Counter - 2 Door Remote

Front

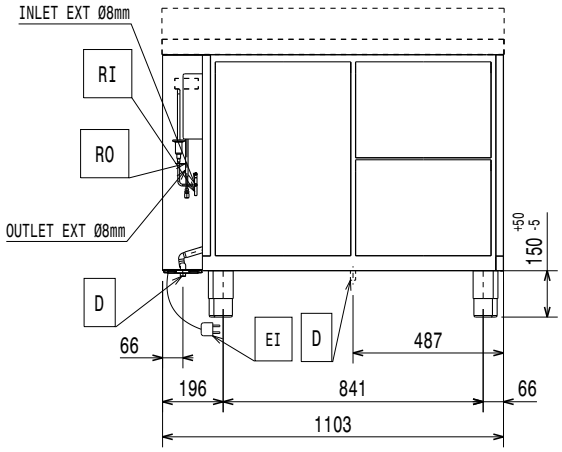

Seite

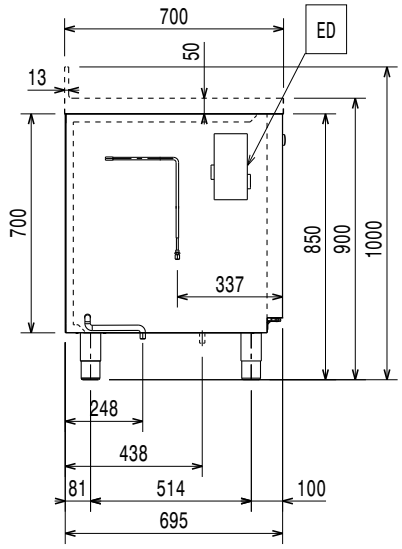

EI = Elektroanschluss

oben

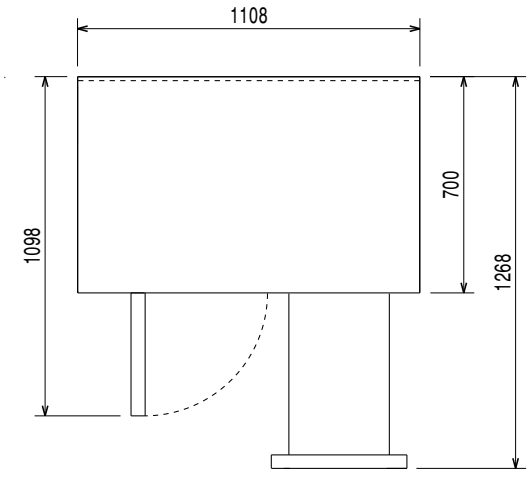

Elektrisch

Netzspannung:	220-240 V/1 ph/50/60 Hz

Schlüsselinformation

Türanschlag:	
Außenabmessungen, Länge:	1108 mm
Außenabmessungen, Tiefe:	700 mm
Außenabmessungen, Höhe:	900 mm
Tiefe bei geöffneter Tür:	1110 mm

Kühldaten:

Art der Regelung:	digital
Art des Kältemittels:	R134a;R513A;R426A
Isolierung:	90 mm (Cyclopentan)
Vorgeschlagene Kühlleistung	368 W
Bedingungen für Verdampfertemperatur	-10 °C
Bedingungen für Kondensatortemperatur	55 °C
Bedingungen für Außentemperatur / Umgebungstemperatur	43 °C
Anschlusspunkt Kühlmittel (Zentralkühlung) Rücklauf	9.5 mm
Anschlusspunkt Kühlmittel (Zentralkühlung) Vorlauf	8 mm

Zertifizierungen ISO

ISO Standards:	ISO 9001; ISO 14001; ISO 45001; ISO 50001

Das Unternehmen behält sich das Recht auf Änderungen der Spezifikation vor.

2026.11.20